PROFILO LONGITUDINALE FILO ESTERNO DEL MURO
SCALA 1:100

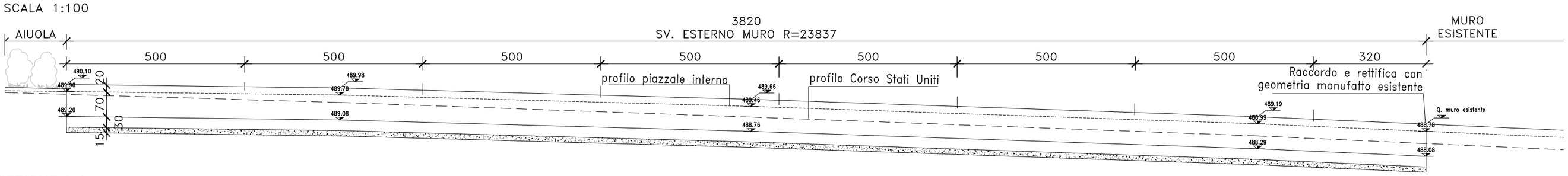

SEZIONE TRASVERSALE - ARMATURA
SCALA 1.25

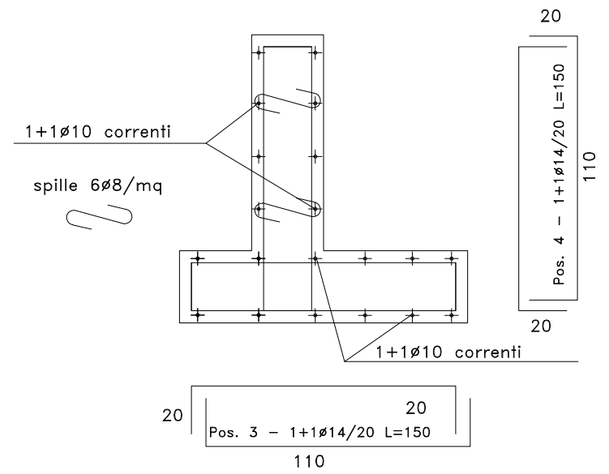

SEZIONE A-A
SCALA 1:50

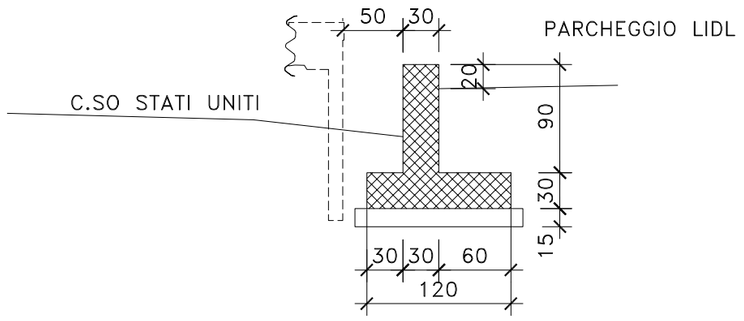

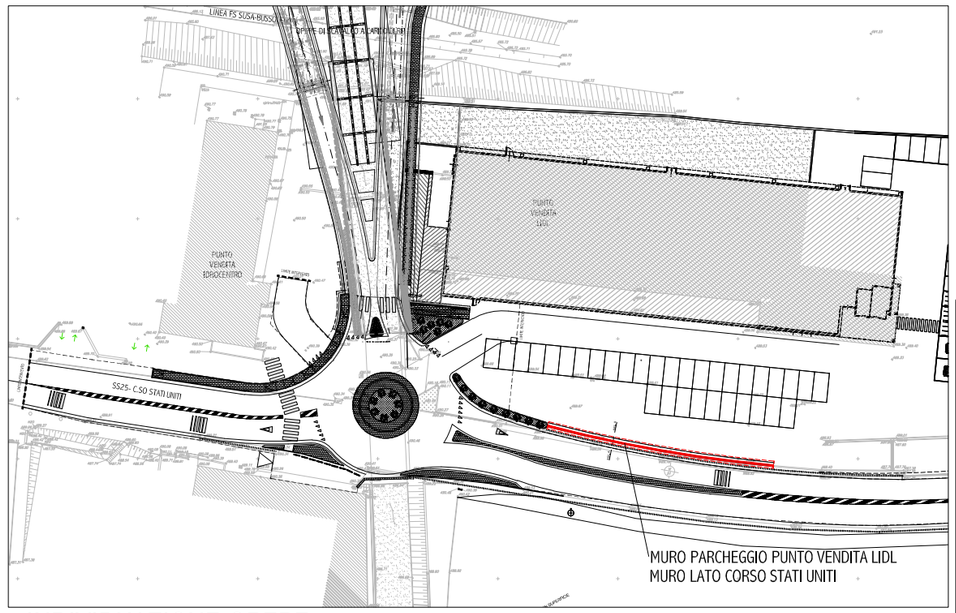

INDIVIDUAZIONE OPERE
SCALA 1:1.000

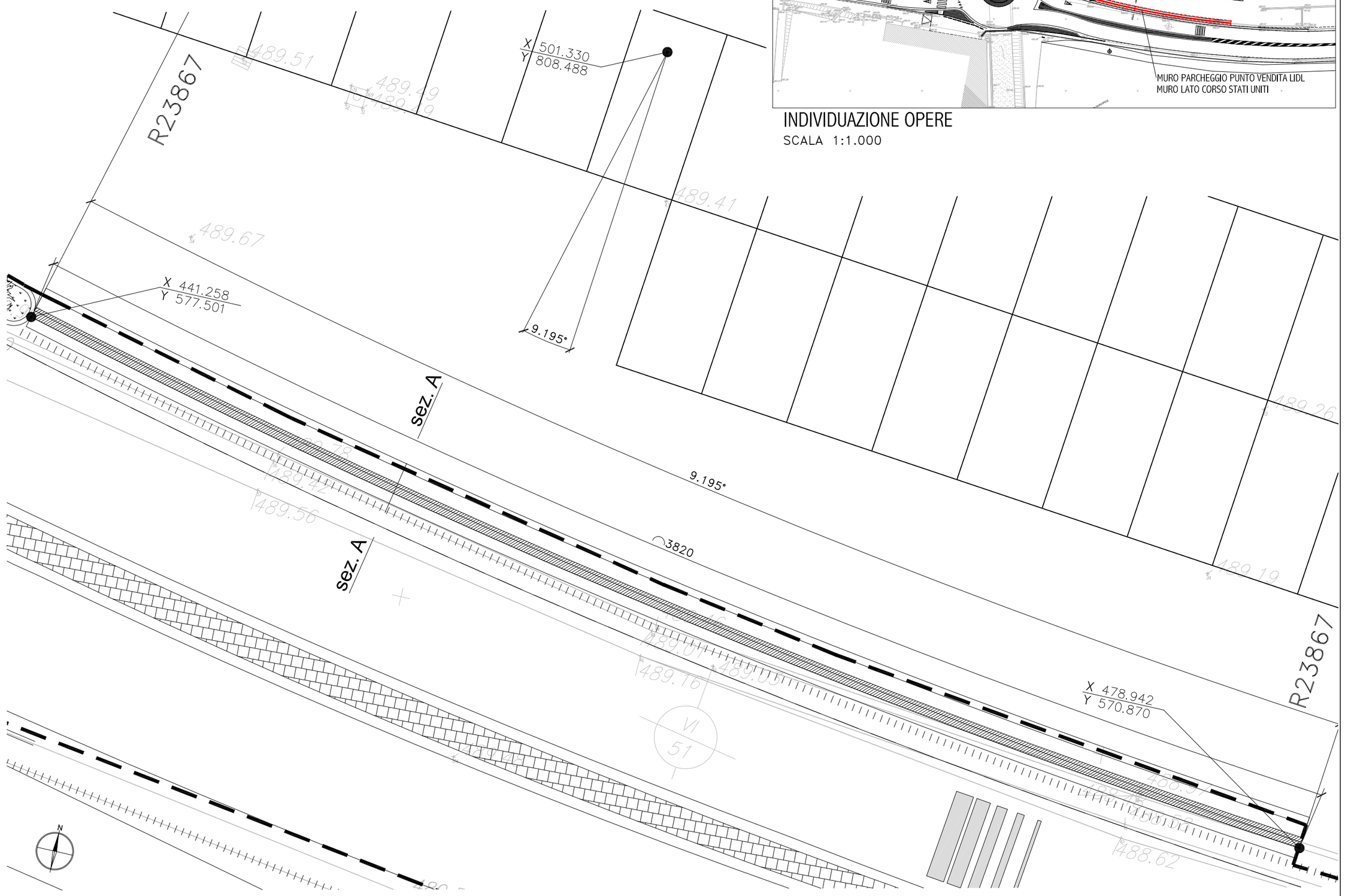

PIANTA FONDAZIONI
SCALA 1:100

REGIONE PIEMONTE

COMUNE DI SUSA

VERBALE DI ACCORDI (D.P.R. 327/01 ex art. 22 bis) TRA R.F.I.Spa E LIDL ITALIA Srl

Proposta migliorativa di sistemazione degli accessi ai punti vendita LIDL e Idrocentro e variante alle opere connesse alla soppressione del PL al km 50+085 della linea Bussoleno – Susa.
Regione Priorale

PROGETTO ESECUTIVO

PROPOSTA DI VARIANTE

MURETTO IN C.A LATO C.SO STATI UNITI

CARPENTERIA E ARMATURA

REV.	DATA	DESCRIZIONE	REDATTO	CONTROLLATO	APPROVATO
00	MAR 2022	EMISSIONE	O. Bodrito	-	-
01	-	-	-	-	-
02	-	-	-	-	-
03	-	-	-	-	-
04	-	-	-	-	-

IL COMMITTENTE

LIDL ITALIA SRL
Via Augusto Ruffo 36
37040 Arcole (VR)
C.F. 02275030233

IL PROGETTISTA

Ing. Omar Bodrito
STUDIO OBx
v. Moncenisio 39
10093 Collegno (TO)
obx@ob-x.it
Albo n. 8557K (TO)

SCALA: 1:200

DATA: GEN-2015

CODICE ELABORATO: T.14

NOTE: LA DIFFUSIONE E RIPRODUZIONE ANCHE PARZIALE DEL SEGUENTE ELABORATO E' VIETATA A TERMINE DI LEGGE.